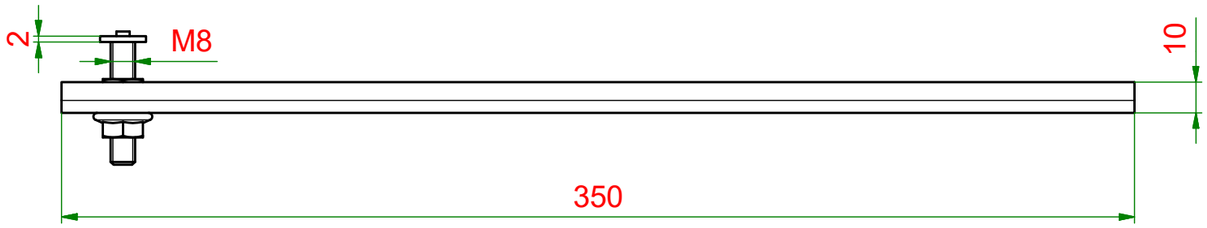

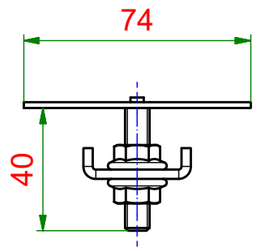

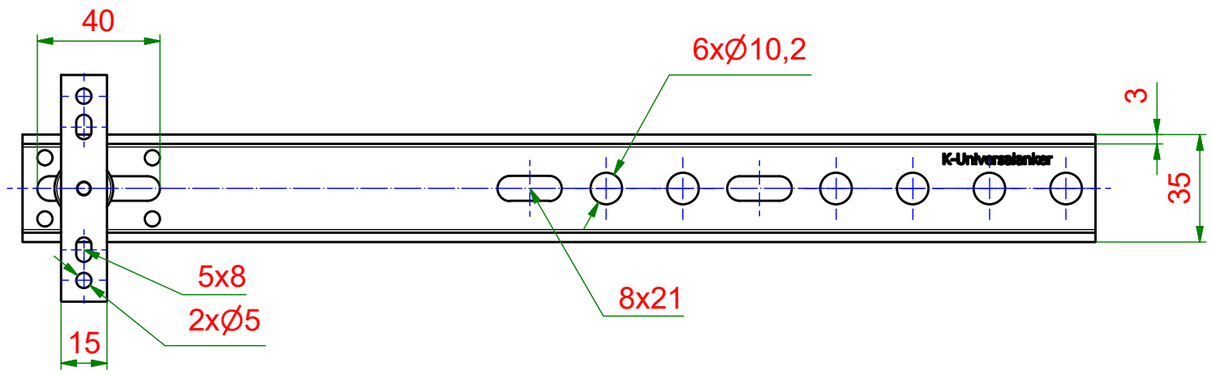

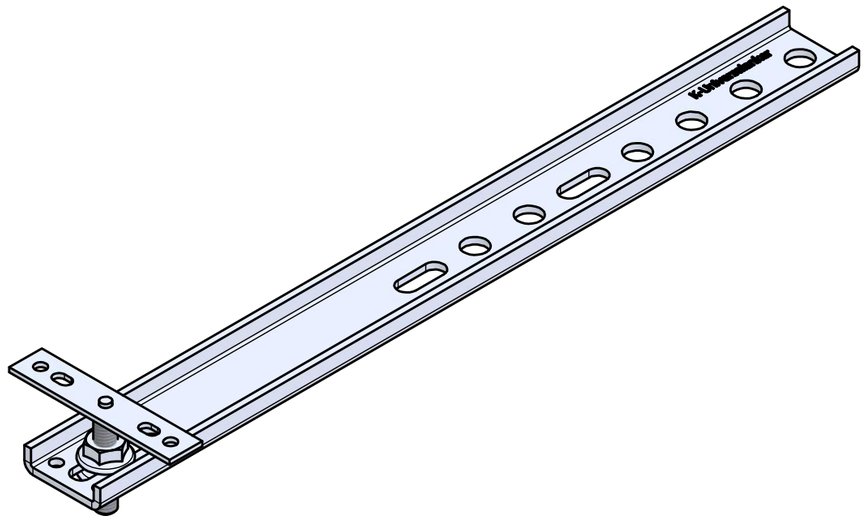

KNELSEN
Entwicklung und Herstellung

Knelsen GmbH
Am Schlinge 26
33154 Salzkotten
Tel.: 05258 / 93766-95
Fax: 05258 / 93766-97
www.knelsen.de
info@knelsen.de

	Datum	Name
Erstellt	15.09.2020	R.Heiermeier
Genehmigt		

Allgemeintoleranzen nach ISO 2768-m

Schutzvermerk nach DIN ISO 16016 beachten

Material: verzinkter Stahl

Maßstab: 1 : 2

Masse: 0.4 kg

Titel, Beschreibung

WM-350x3,0-40

WM-Anker

Bauteilnummer / Zeichnungsnummer

405096

Blatt 1

A3